Industrial Burner Systems

Mehrstoffbrenner
Multi fuel burner
CONEFIRE HT

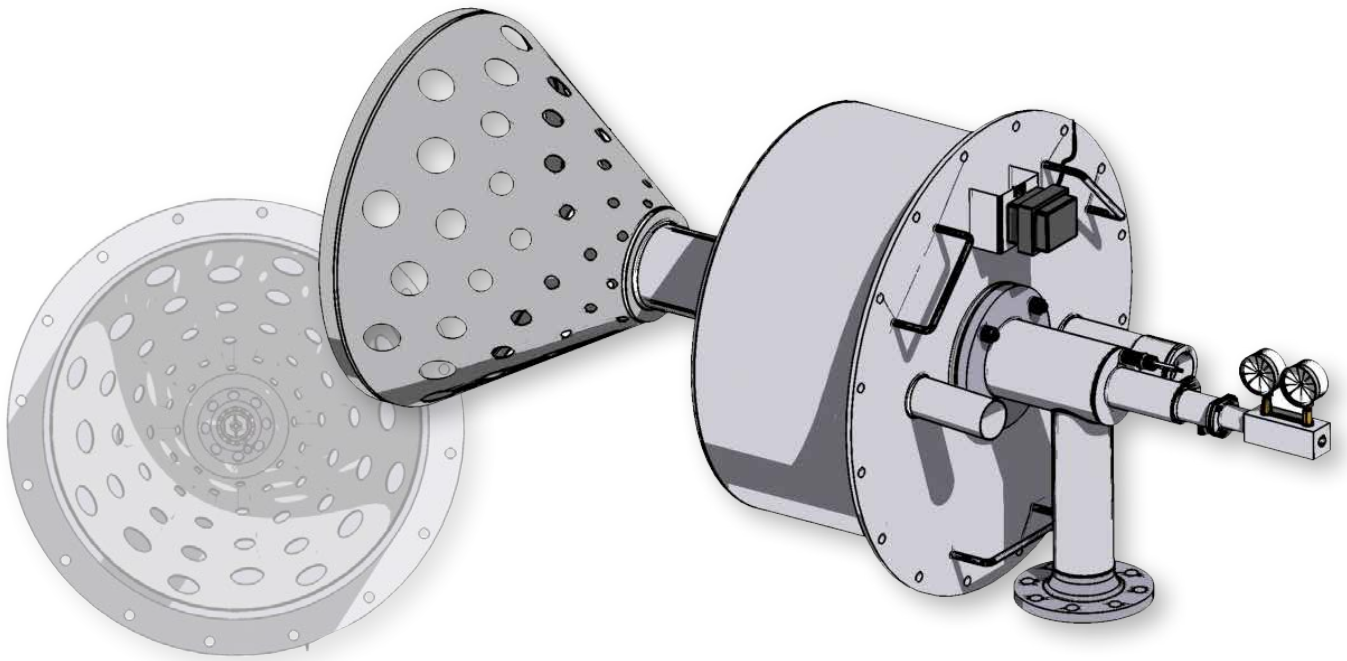

BESCHREIBUNG

- Brenner für thermische Abluftreinigung oder Lufterhitzung (Ausnahme)
- Leistungsbereich 145 – 12.800 kW
- Hoher Brennstoffregelbereich
- Zündung direkt oder mit integriertem Zündbrenner (ab Größe 5)
- Flammenüberwachung mittels UV Zelle
- Verschiebbare Mischeinheit
- Gas-, Öl- oder Kombinationsbrenner mit austauschbarem Düsenstock

Der Conefire HT-Brenner ist ein Anfahrbrenner, um die Brennerkammer auf die benötigte Temperatur zu bringen. Bei heißer Brennerkammer und im Schadstoffbetrieb dient der Brenner als Stützbrenner oder ist aus.
Die Brenneremissionen, bzw. die Reingaswerte der TNV hängen im Wesentlichen von der Temperatur und der Verweilzeit, sowie von der Luftführung in der Brennerkammer ab und müssen auf die Art der Schadstoffe abgestimmt sein.

Reingaswerte und Emissionen im Schadstoffbetrieb werden nicht garantiert. Garantiert werden lediglich die Werte im Aufheiz-/ Frischluftbetrieb.
CO < 100 mg/m³ Abgas
NO_x < 100 mg/m³ Abgas

DESCRIPTION

- Inline burner for thermal oxidiser or air heating (exception)
- Capacity range from 145 – 12.800 kW
- High thermal turn down
- Direct ignition or with pilot burner (up size 5)
- Flame detection with UV-scanner
- Adjustable mixing unit
- Gas -, oil- or combination burner with interchangeable fuel lances

The Confire HT-burner is a start up burner to heat up the combustion chamber. In waste gas operation with a hot combustion chamber the burner is only for supporting the process or off.

The burner emissions and the clean gas values are depending from the chamber temperature, the holding time and the air guiding in the chamber. This values and the construction of the combustion chamber have to be adapted to the composition of the waste gas.

Clean gas values and emissions won't be guaranted in waste gas operation. The emissions during the heat up phase with fresh air will be guaranted. The limit are:
CO < 100 mg/m3 waste gas
NO_x < 100 mg/m3 waste gas

BESCHREIBUNG

Typische Werte bei Frischluft und 750°C
Brennkammertemperatur sind
CO ~ 10-20 mg/m³
NO_x ~ 40-60 mg/m³

IBS liefert auf Wunsch eine Blendenauslegung als Empfehlung, basierend auf den vorliegenden Erfahrungen und einer Standardbrennerausführung (Konuslochung).Zur Erreichung der Reingaswerte kann eine Veränderung der Blende und/oder der Brennerausführung notwendig sein.
Die Ingenieurleistung zu möglichen Modifikationen ist kostenfrei. Eventuell notwendige Austauschteile und/oder Dienstleistungen vor Ort werden berechnet.

DESCRIPTION

Typical value are
CO ~ 10-20 mg/m³ waste gas
NO_x ~ 40-60 mg/m³ waste gas
@ 750°C combustion chamber temperature

IBS can supply an orifice calculation as a proposal based on our experience and based on a standard cone drilling. To achieve the clean gas emission values sometimes a modification of the orifice and/or the cone drilling is necessary.
The redesign is free of charge. New burner parts and/or service at site will be charged.

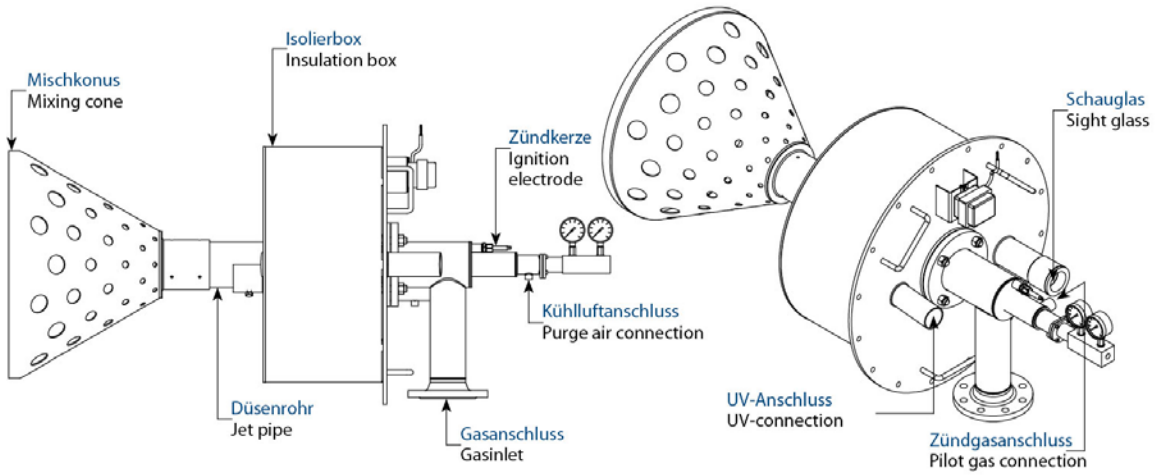

TYPSCHLÜSSEL

HT 8 GO (entspricht der Abbildung) V_

- G ≙ Gas
- O ≙ Öl
- GO ≙ Kombination (Zweistoff)
- Brenngröße
- Hochtemperatur
- VE Konus-Verstellung elektrisch
- VP Konus-Verstellung pneumatisch

PRODUCT IDENTIFICATION

HT 8 GO (corresponds to the figure) V_

- G ≙ Gas
- O ≙ Oil
- GO ≙ Combination (dual)
- Burner Size
- High temperature
- VE cone shifting electrical
- VP cone shifting pneumatical

ANWENDUNG

APPLICATION

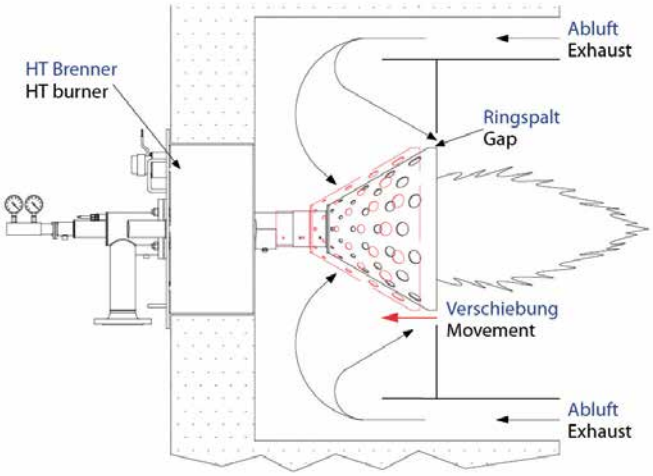

TYPISCHE DATEN

- max. Abgaseingangstemperatur 600°C
- max. Brennerkammertemperatur 1.000°C
- Abgasdifferenzdruck 2 - 8 mbar
- Min. O_2Gehalt des Abgases 16 vol.%
- Gasseitiger Regelbereich bis 1 : 25
- Ölseitiger Regelbereich bis 1 : 8
- Abgasseitiger Regelbereich 1 : 2
  (mit automatischer Konusverschiebung bis 1 : 8)
- Gasdüsendruck 10-12 mbar
- Öldruck 6 bar
- Zerstäubungsluftdruck 6 bar

TYPICAL DATA

- max. exhaust inlet temperature 600°C
- max. combustion chamber temperature 1.000°C
- Exhaust differential pressure 2 - 8 mbar
- min. O_2 content in exhaust 16 vol. %
- Gas turn down up to 1 : 25
- Oil turn down up to 1 : 8
- Exhaust turn down 1 : 2
  (with automatic nozzle control to 1 : 8)
- Gas nozzle differential pressure 10-12 mbar
- Oil pressure 6 bar
- Atomizing air pressure 6 bar

TECHNISCHE DATEN / TECHNICAL DATA

Brenner Burner		Nenn-leistung Nominal Capacity	A ø	B	C	D1 ø	D2	E (no.) of mounting holes Ø 18 mm on diameter	F	G
Baureihe Series	Typ Type	kW	mm	mm	mm	mm	mm	mm	mm	mm
HT	1	145	298	280	variabel und einstellbar / variable and adjustable	400	510	(12) 470	abhängig von der Ausführung / depending on design	300
HT	2	290	298	280		400	510	(12) 470		300
HT	3	580	355	340		400	510	(12) 470		300
HT	4	870	355	340		400	510	(12) 470		300
HT	5	1160	430	400		500	600	(12) 560		300
HT	6	1450	430	400		500	600	(12) 560		300
HT	7	1740	530	435		590	700	(16) 660		300
HT	8	2320	570	475		690	800	(16) 760		300
HT	9	2900	624	520		690	800	(16) 760		300
HT	10	3480	720	600		790	900	(24) 860		300
HT	11	4640	820	660		890	1000	(24) 960		300
HT	12	5800	900	725		990	1100	(28) 1060		300
HT	13	8120	900	725		990	1100	(28) 1060		300
HT	14	10440	1000	815		1090	1200	(32) 1160		300
HT	15	11600	1100	815		1190	1320	(36) 1270		300
HT	16	12800	1200	850		1290	1420	(36) 1370		300

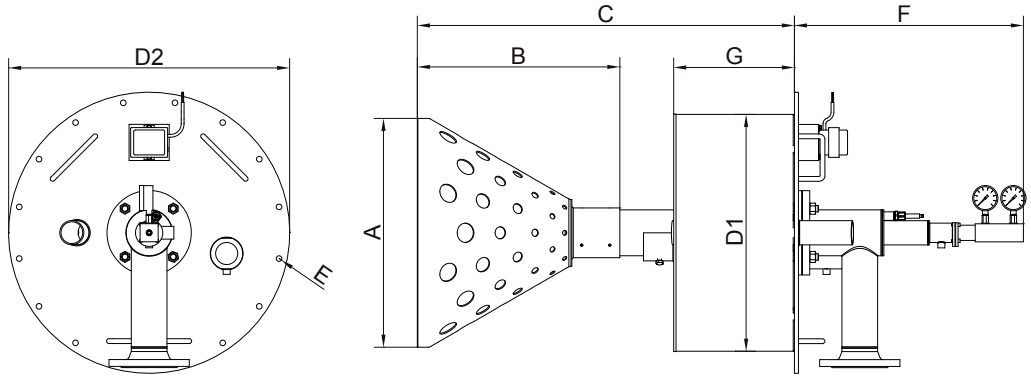

SONDERKONSTRUKTIONEN

HT-Brenner in druckfester Edelstahl-Ausführung PN 10 mit elektrischer Konusverschiebung.
HT-burner in pressure resistant stainless steel execution PN10 with electrical cone adjustment.

SPECIALS

Brenner mit Teilluftvorlage für 2 gasförmige Brennstoffe mit pneumatischer Konusverschiebung.
Burner with basic air supply for two different gases with pneumatic cone adjustment.

- Lösungen für zwei unterschiedliche gasförmige Brennstoffe (Erdgas, Propan, Butan, Wasserstoff, Biogas, Stadtgas, Koksofengas)
- Lösungen für zwei unterschiedliche flüssige Brennstoffe (Leichtöl, Schweröl, brennbare Reststoffe) Die Zündung erfolgt über integrierten Gaszündbrenner
- Direkte Zündung für Ölbrenner mittels Hochenergie zündbar.

- Solutions for two different gaseous fuels (Natural gas, propane, butane, hydrogen, bio gas, town gas, coke oven gas)
- Solutions for two different liquid fuels (light oil, heavy oil, waste oil) Ignition with an integrated gas pilot.
- Direct Ignition for oilburner by a high energy igniter

Ansicht Öl-Brenner mit Öldüse, Schauglas und UV-Sichtrohr.
Backview Oil-burner with oil lance, peep sight, connection for UV-scanner

Weitere Produkte aus dem IBS-Programm Other IBS-Products:

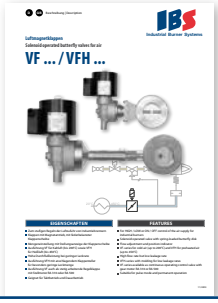

IBS Industrie-Brenner-Systeme GmbH

Delsterner Straße 100 a
D - 58091 Hagen
Germany

Tel.: +49 (0) 2331 – 3484 00
Fax: +49 (0) 2331 – 3484 02 9

info@ibs-brenner.de
www.ibs-brenner.de

Industrial Burner Systems

Unverbindliche Prospektangaben, Änderung vorbehalten.
Non-binding brochure informations; subject to modifications.